■TPS63020モジュール寸法図

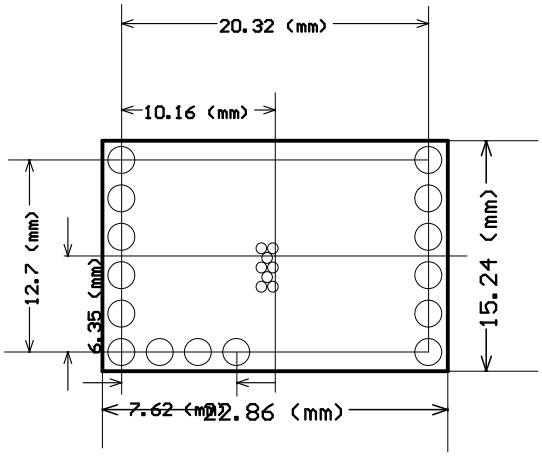

※穴径は全て1.0mm